中华人民共和国航空工业部部标准

HB3653-86

铆钉镦头卡规

代替

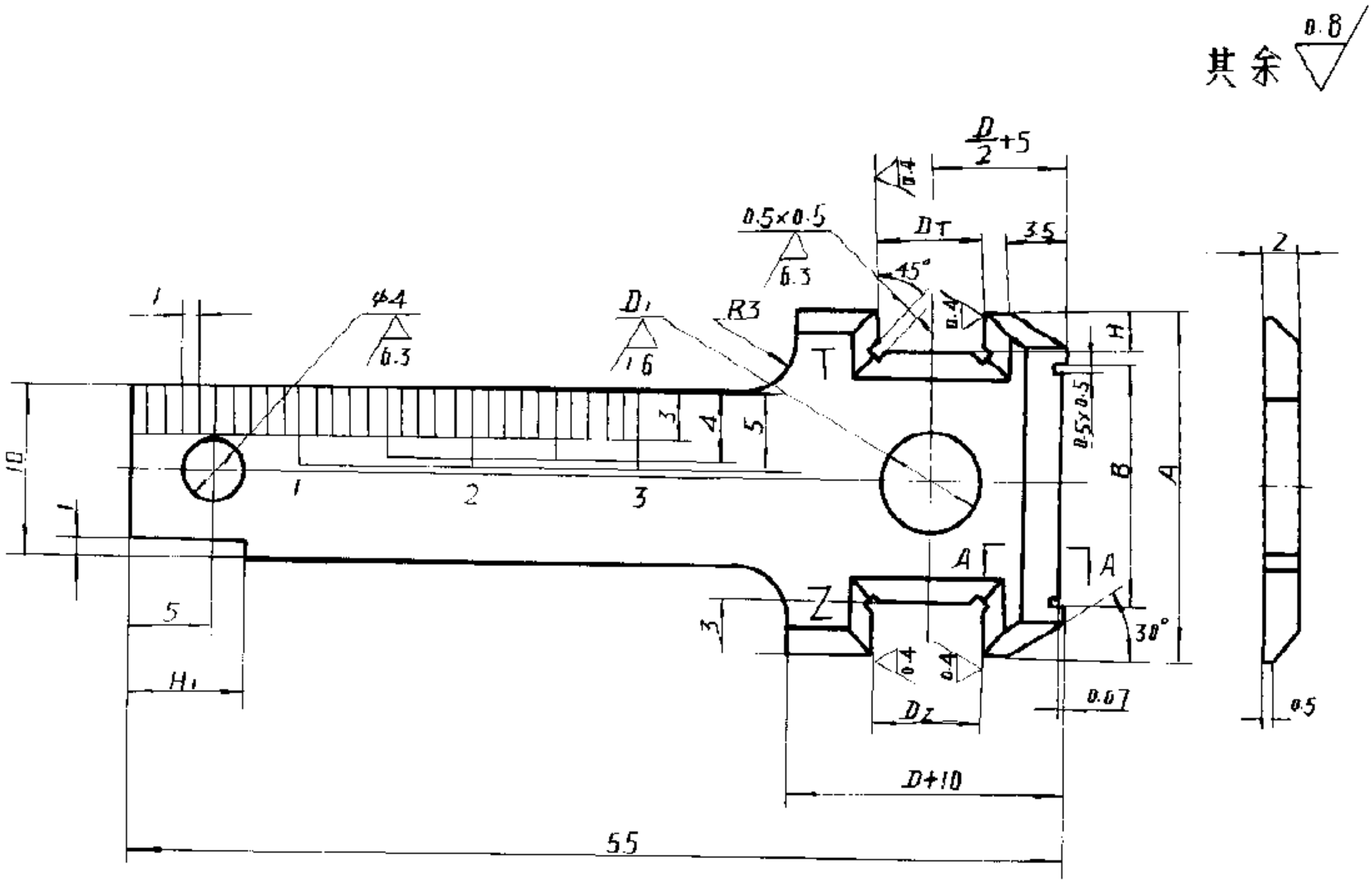

A-A

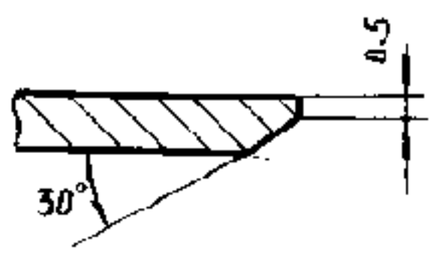

分类代号： 0250

标记示例： 铆钉直径为5mm的铆钉镦头卡规：

$\frac{0250}{106}$ 5

航空工业部 1986-07-14 发布 1986-10-01 实施