中华人民共和国航空工业部部标准

HB 3561 — 85

代替 —

微 动 框

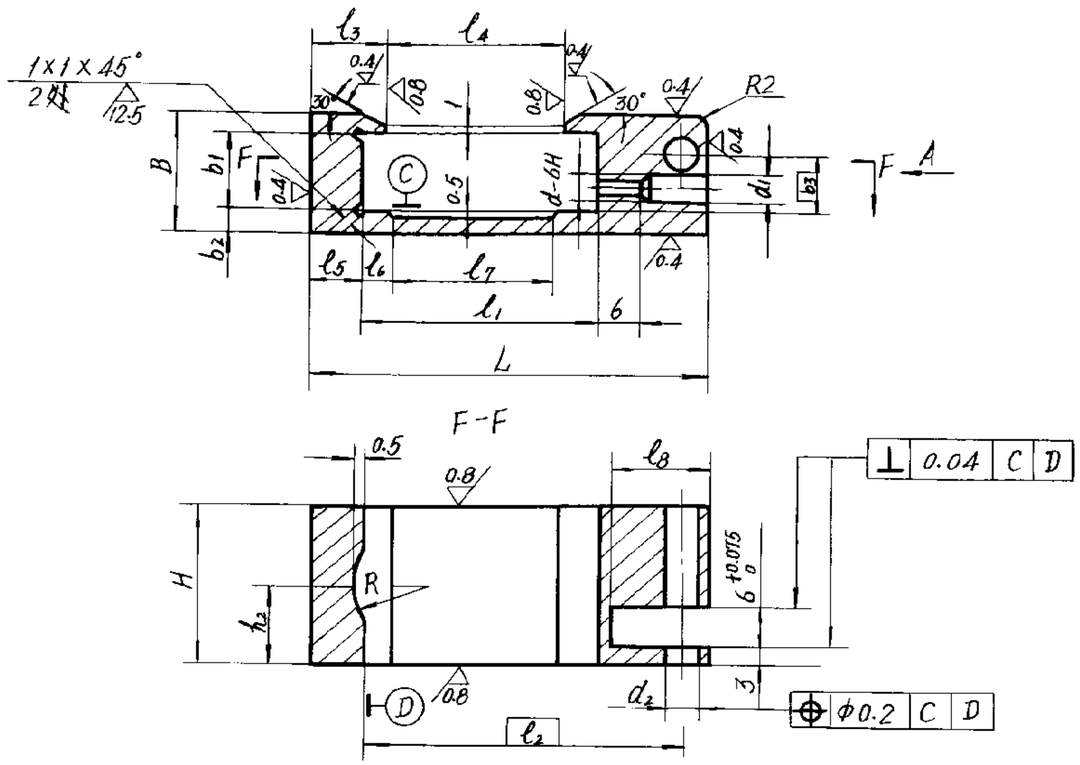

其余 3.2

A向

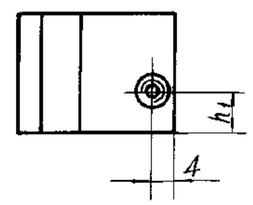

标记示例：L=48mm B=15mm 的微动框 48×15 HB 3561-85

mm

序号	测量范围	L	B	H	l_1 基本尺寸	l_1 极限偏差	b_1 基本尺寸	b_1 极限偏差	l_2	l_3	l_4	l_5	l_6	l_7	l_8	b_2	b_3	h_1	h_2	d	d_1	d_2	R
001	0－300	48	15	22	29.5	$^{+0.1}_{0}$	9	$^{+0.058}_{0}$	39.3	8.5	22	5.5	4	20	12.2	3.5	6.3	5.4	11	M3	Φ3.2	Φ4.5	R14.5
002	0－450	60	18.5	24	36.5		12	$^{+0.07}_{0}$	48.8	11	27	7	5	25	15.2	4	8.5	7.1	12	M4	Φ4.2	Φ5.5	R18
	0－600																						

1. 材料：2Cr13 钢按 GB 1220-75 。
2. 热处理：HRC 20～25。
3. 外表面沿 H 方向打光，纹路应直。

航空工业部 1985-07-03 发布　　1985-10-01 实施