中华人民共和国航空工业部部标准

HB3656-86

铆钉窝量规

（用于骨架锪窝）

代替

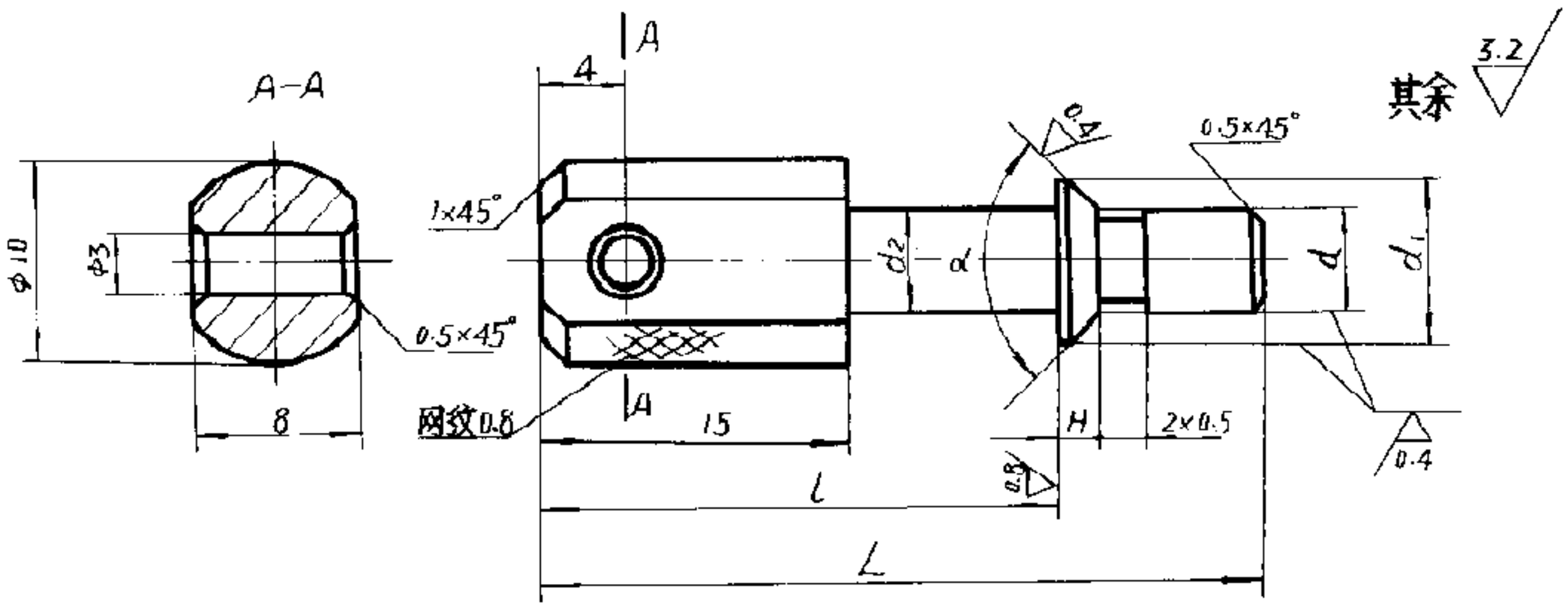

分类代号：0319

标记示例：铆钉直径为3mm，$\alpha=90^\circ$，蒙皮厚度为0.6mm的铆钉窝量规：

$\frac{0319}{102}$ $3\times90^\circ-0.6$

mm

序号	铆钉直径	蒙皮厚度	α 基本尺寸	α 极限偏差	H 基本尺寸	H 极限偏差	d(h9)* 基本尺寸	d(h9)* 极限偏差	d_1(h9) 基本尺寸	d_1(h9) 极限偏差	d_2	L	l
101	2.5	0.6	90°	±20′	1.34	0 -0.025	2.2	0 -0.025	5.10	0 -0.030	2.5	30	23
102	3				1.44		2.5		5.70		3.0		
103	3.5				1.64				6.60	0 -0.036	3.5		
104	4				1.84		3.0		7.50		4.0	35	25
105	5				2.24				9.30		5.0		
111	2.5		120°		0.99		2.2		5.52	0 -0.030	2.5	30	23
112	3				1.09		2.5		6.42	0 -0.036	3.0		
113	3.5				1.19				7.22		3.5		
114	4				1.29		3.0		8.12		4.0	35	25
115	5				1.49				9.82		5.0		

* d值允许选用其它数值。

航空工业部 1986-07-14 发布 1986-10-01 实施